DE

Öl-Brennwertheizkessel

PU 150 F Condens
PU 150 F Condens + OBC

Montageanleitung

300011252-001-C

ŒRTLI

Inhaltsverzeichnis

Verfügbare Modelle:

PU 150 F Condens

PU 150 F Condens + OBC

1 Liefereinheiten 3

1.1 PU 150 F Condens 3

1.2 PU 150 F Condens + OBC 4

2 Montage - PU 150 F Condens, PU 150 F Condens + OBC 5

Benutzte Symbole

⚠	Vorsicht Gefahr	Personen- und Sachschadengefahr. Für die Sicherheit der Personen und der Teile müssen diese Anweisungen unbedingt beachtet werden
i	Hinweis	Bitte berücksichtigen Sie diese Hinweise um den Komfort aufrecht zu halten
	Verweis	Verweis auf andere Anleitungen oder Seiten der Anleitung

1 Liefereinheiten

1.1 PU 150 F Condens

In der Tabelle finden Sie die Nummern der Kollis, aus denen sich der zu installierende Heizkessel zusammensetzt.

Die Kollis sind gemäss der Montagereihenfolge dargestellt.

Heizkessel	PU 153 F HOR Condens	PU 153 F VER Condens	PU 154 F HOR Condens	PU 154 F VER Condens	PU 155 F HOR Condens	PU 155 F VER Condens	
Vormontierter Heizkessel: Körper + Verkleidung + Isolierung + Brenner	FT68	FT68	FT69	FT69	FT70	FT70	8800N102 Enthält die Anleitungen für den Heizkessel und Brenner
Schaltfeld - X (Standard) oder - R (OE-tronic 3)	FT41 oder FT63	FT41 oder FT63	FT41 oder FT63	FT41 oder FT63	FT41 oder FT63	FT41 oder FT63	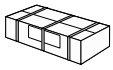 8800N075A Enhält die Anleitung für das Schaltfeld
Horizontaler Luft/Abgas-Anschluss (*)	FM183		FM183		FM183		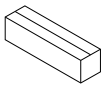 8800N136
Vertikales Zuluft-/ Abgassystem (*) + 1 Kniestück 90°		DY843 (Schwarz) oder DY844 (Rot) + DY131		DY843 (Schwarz) oder DY844 (Rot) + DY131		DY843 (Schwarz) oder DY844 (Rot) + DY131	8800N135 8800N137

i Eine Aufstellung der auf Wunsch lieferbaren Teile ist in der geltenden Preisliste enthalten.

(*) Deutschland: Siehe geltende Preisliste.

1.2 PU 150 F Condens + OBC

In der Tabelle finden Sie die Nummern der Kollis, aus denen sich der zu installierende Heizkessel zusammensetzt

Die Kollis sind gemäss der Montagereihenfolge dargestellt.

Heizkessel	PU 153 F Condens HOR + OBC 162	PU 153 F Condens VER + OBC 162	PU 154 F Condens HOR + OBC 162	PU 154 F Condens VER + OBC 162	PU 155 F Condens HOR + OBC 252	PU 155 F Condens VER + OBC 252	
Vormontierter Heizkessel: Körper + Verkleidung + Isolierung + Brenner	FT68	FT68	FT69	FT69	FT70	FT70	Enthält die Anleitungen für den Heizkessel und Brenner
Schaltfeld - X (Standard) oder - R (OE-tronic 3)	FT41 oder FT63	FT41 oder FT63	FT41 oder FT63	FT41 oder FT63	FT41 oder FT63	FT41 oder FT63	8800N075A Enhält die Anleitung für das Schaltfeld
Horizontaler Luft/Abgas-Anschluss (*)	FM183		FM183		FM183		8800N136
Vertikales Zuluft-/ Abgassystem (*) + 1 Kniestück 90°		DY843 (Schwarz) oder DY844 (Rot) + DY131		DY843 (Schwarz) oder DY844 (Rot) + DY131		DY843 (Schwarz) oder DY844 (Rot) + DY131	8800N135 8800N137
Trinkwassererwärmer - OBC 162/TA oder - OBC 252/TA	BH 105	BH 105	BH 105	BH 105	BH 106	BH 106	Enthält die Anleitung für den Trinkwassererwärmer und den Warmwasserfühler
Speichervorderwand	BH 87	BH 87	BH87	BH87	BH87	BH87	
Verbindungsset Kessel/ Speicher	BH108	BH108	BH108	BH108	BH108	BH108	Enthält Verbindungsset-Anleitung

Eine Aufstellung der auf Wunsch lieferbaren Teile ist in der geltenden Preisliste enthalten.

(*) Deutschland: Siehe geltende Preisliste.

2 Montage - PU 150 F Condens, PU 150 F Condens + OBC

Benötigtes Werkzeug:

- 1 Kreuzschraubendreher,
- 1 Flachschraubendreher,
- 1 13er Schlüssel,
- 1 19er Schlüssel.

Die Montage des auf Wunsch gelieferten Zubehörs wird in der entsprechenden Anleitung beschrieben.

1 Ausrichtung

(1) Mindesthöhe 25 mm. Verstellbar von 25 bis 40 mm.

Wenn der Heizkessel auf einen Trinkwassererwärmer OBC 162 oder OBC 252 gestellt wird, die Stellfüße bis zum Anschlag eindrehen.

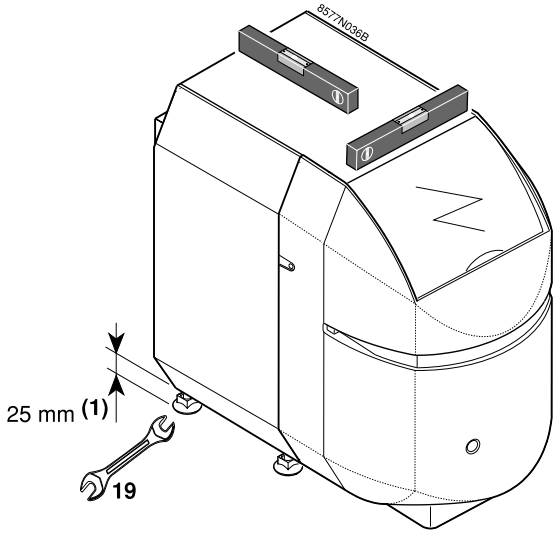

2 Abmontieren der Abdeckhaube und der Kesselhaube

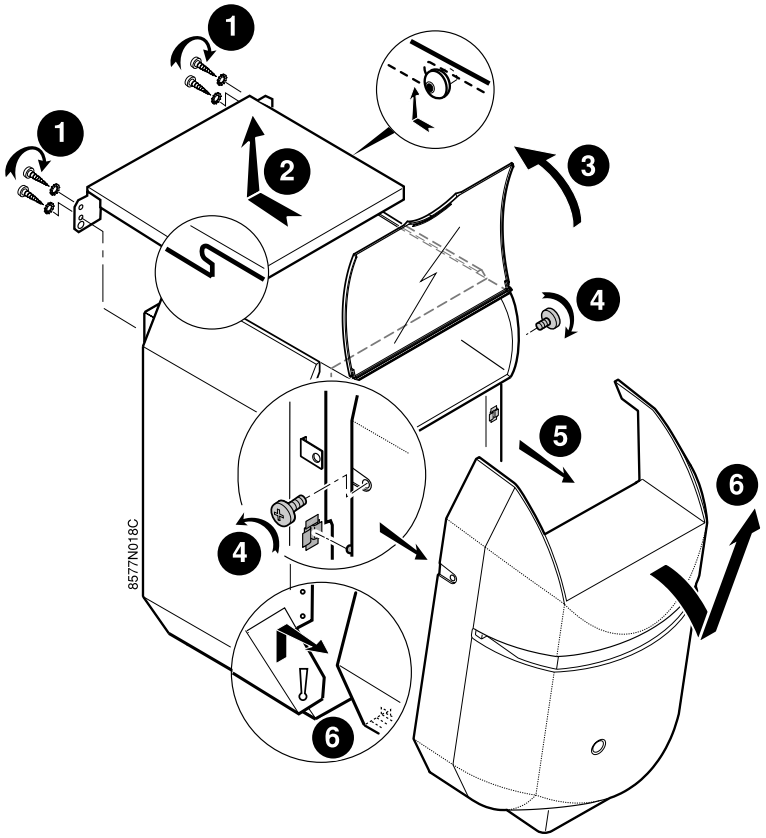

3 Änderung der Brennertüröffnungsrichtung (falls unbedingt erforderlich)

Im Auslieferungszustand öffnet sich die Brennertür nach rechts. Um die Brennertür nach links aufschlagen zu können, gehen Sie folgendermaßen vor:

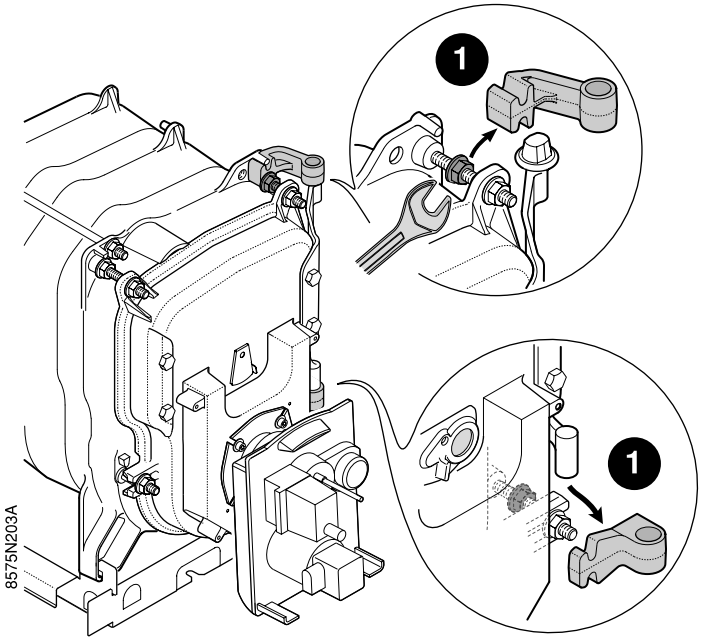

1 Scharniere abnehmen.

2 Achse abnehmen und auf der linken Seite wieder anbringen.

3 Scharniere auf der linken Seite montieren.

4 Die 2 Schrauben 4 von der rechten Seite aus wieder einsetzen.

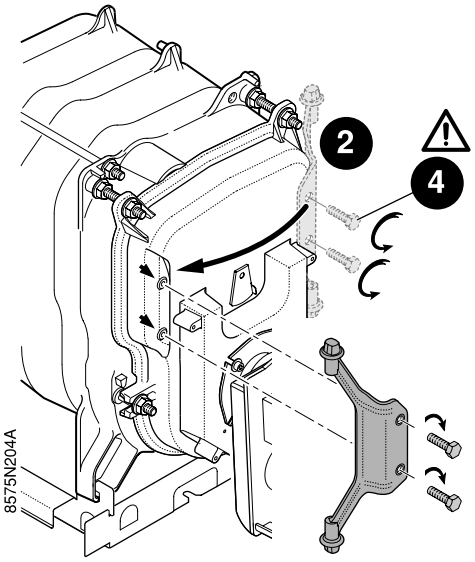

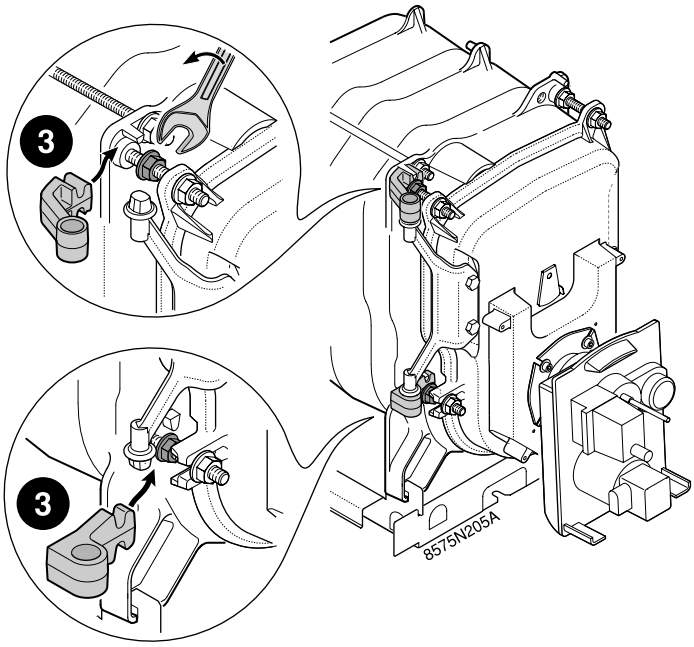

4 Montage der Abgasverrohrungen

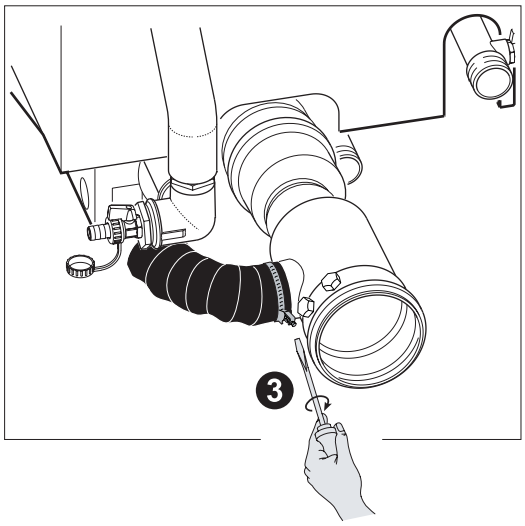

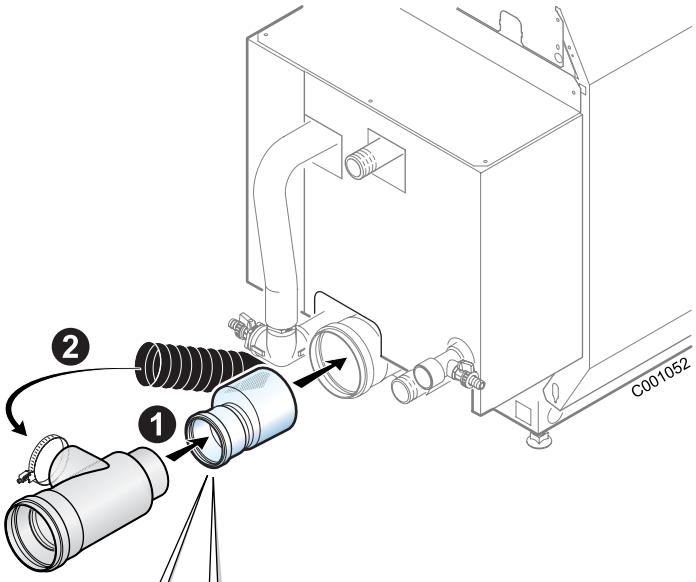

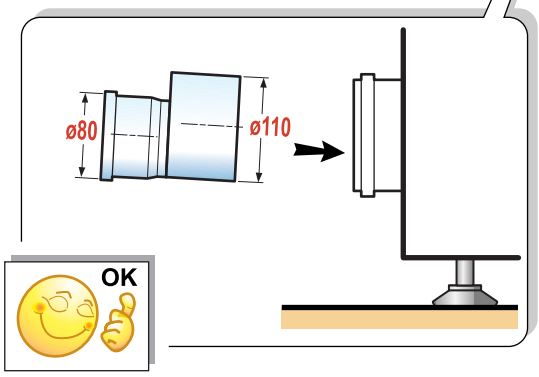

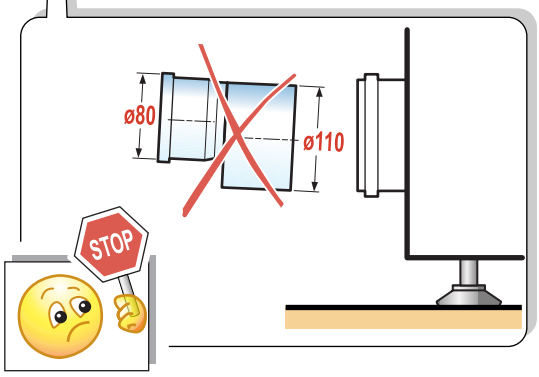

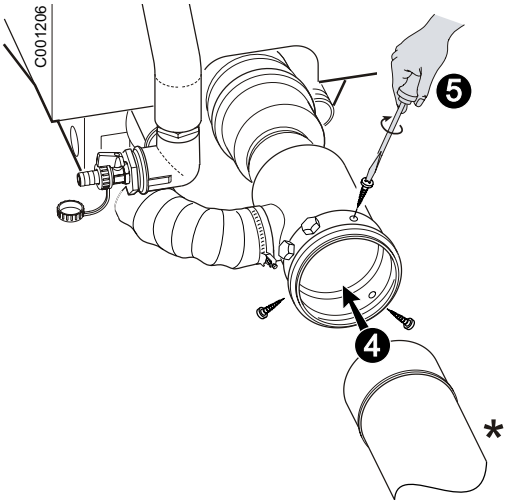

⚠ **Auf die Dichtheit der Anschlüsse achten.**

* Nicht mitgeliefert

5 Messpunkt

A : Messpunkt

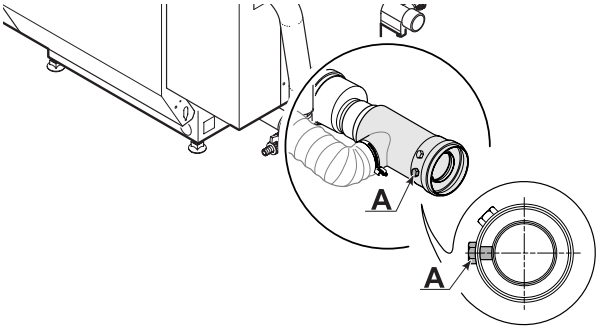

6 Montage des Siphons

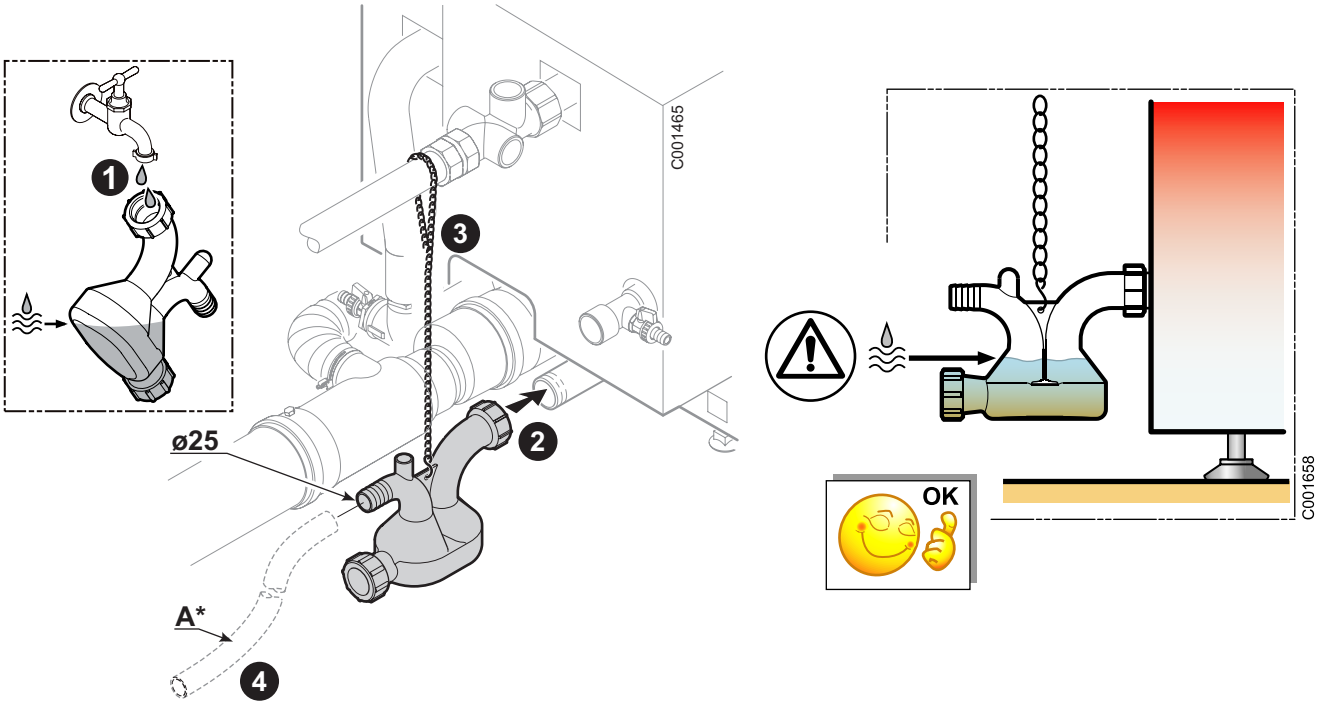

1. Siphon mit Wasser befüllen
2. Montieren Sie den Siphon,
3. Kettchen-Länge einstellen

Das Kondensat muss frei aus dem Heizkesselauslass zur Neutralisationsanlage fließen können.

4. **A* :** Ablaufschlauch Innendurchmesser 25 mm- nicht mitgeliefert.

7 (nur PU 150 F Condens + OBC)

Montage des Heizkessels auf den Speicher,

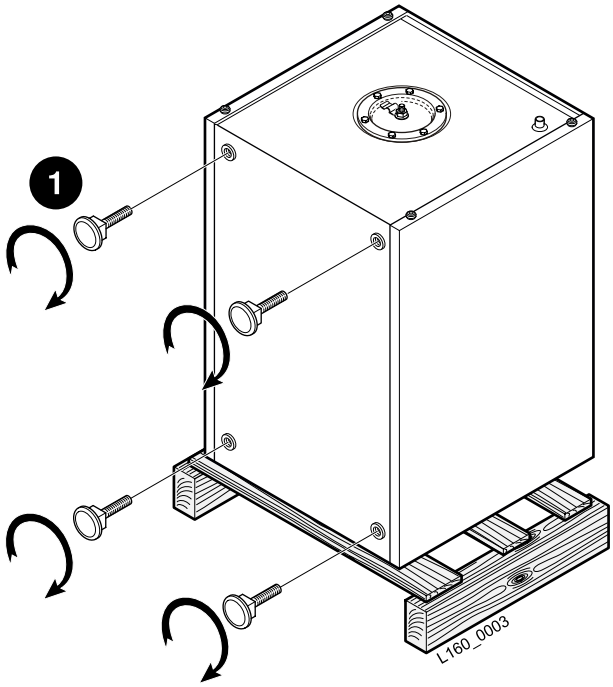

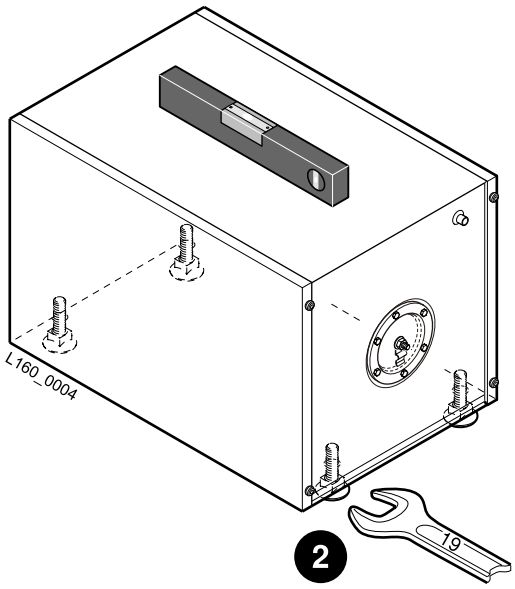

1 Die 4 verstellbaren Füße in den Speicherboden schrauben (die Füße werden im Anleitungsbeutel des Wassererwärmers geliefert).

2 Speicher mittels Schraubfüßen ausrichten.

i Mindesthöhe 35 mm. Verstellbar von 35 bis 40 mm.

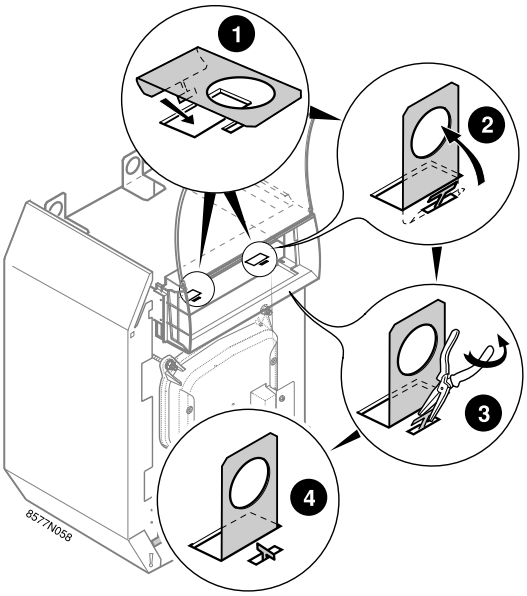

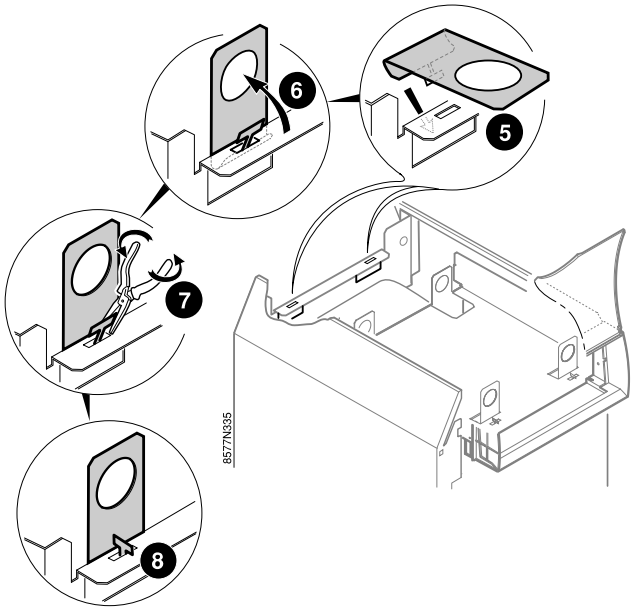

1. Tragelaschen vorne am Kessel montieren
2. Tragelaschen auf die hintere Querleiste montieren (nur PU 154, 155, 156 Condens).

Zum Tragen des Kessels: Mindestens 2 Personen sind erforderlich

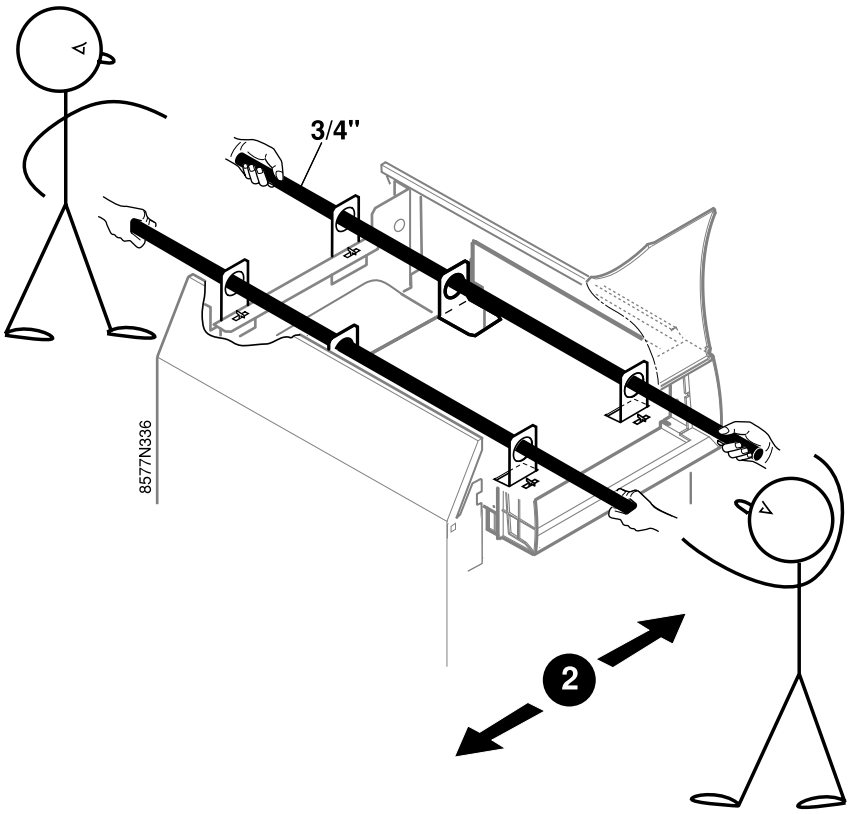

Den Heizkessel auf den Wassererwärmer setzen und dabei das Maß P auf der Vorderseite beachten.

Kesseltyp	P (mm)
PU 153 F Condens + OBC 162	376
PU 154 F Condens + OBC 162	250
PU 155 F Condens+ OBC 252	358

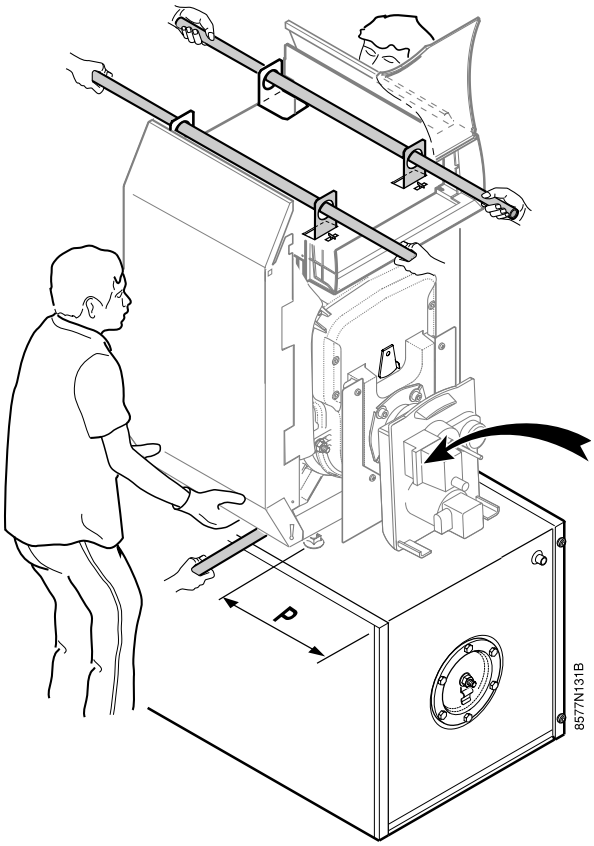

Sie können den Heizkessel mit 2 Rohren Ø 3/4" oder an den Griffen, die sich an jeder Seite im unteren Bereich befinden, anheben.

Den Heizkessel nur mit Handschuhen berühren.

Heizkessel nicht an den Heizungsvor- und Rücklaufrohren anheben

Kessel nicht am Brenner anheben.

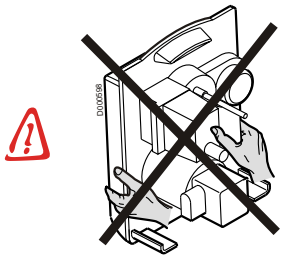

1. Tragestangen abnehmen
2. Hintere Laschen nach vorne biegen.
3. Vordere Laschen abnehmen.

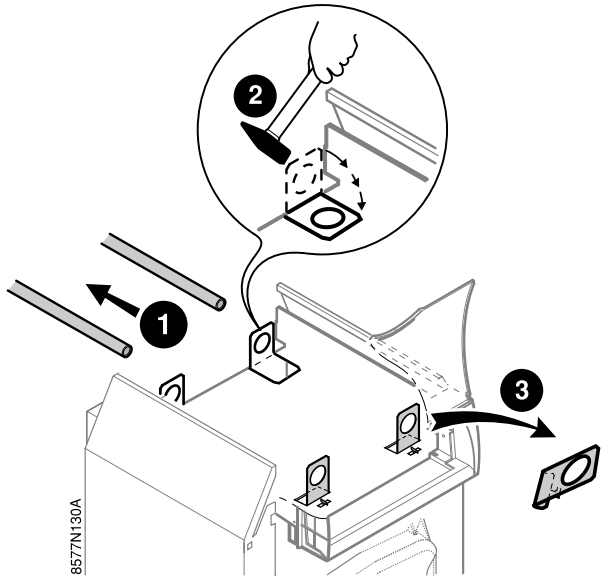

8 Einbau des Schaltfeldes

2. Fühler- und Brennerkabel in die Öffnung schieben.,
3. Brennerkabel in die Kabeldurchführung einsetzen.

Die Kabeldurchführung ist in der Mitte der Schaltfeldhalterung vormontiert.

4. **Platzieren Sie das Brennerkabel auf der den Scharnieren der Brennertür gegenüberliegenden Seite. Beachten Sie die Einhaltung der europäischen Sicherheitsnormen.**
5. Brennerkabel vorne am Kessel herausführen.
6. Schaltfeld in die Öffnung einschieben.

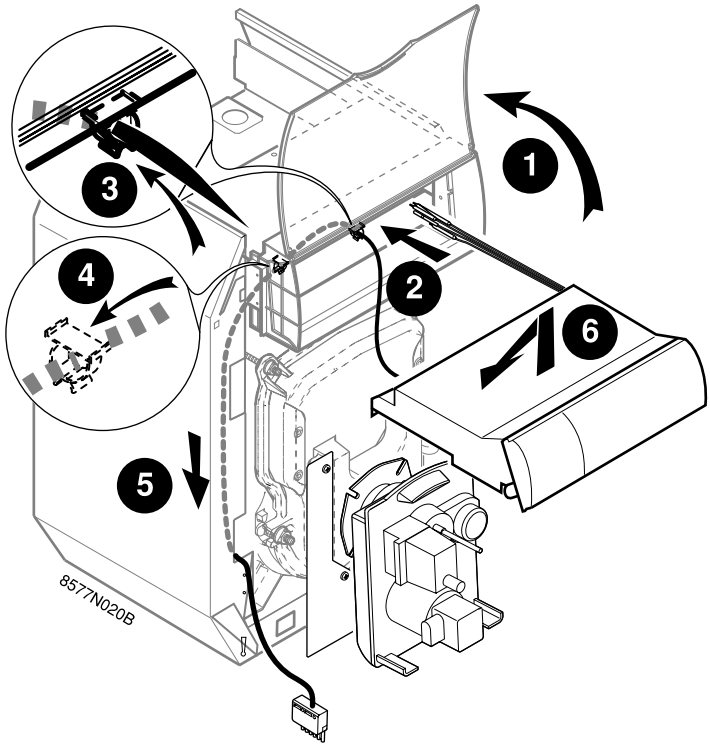

9 Befestigung des Schaltfeldes. Einbau des Brennerkabels

❶ Mit Blechschraube 3.9 x 32 und Unterlegscheibe befestigen (schwarze Schraube).

❷ Kabelklemme auf der Seitenplatte montieren.

⚠ **Kabelklemme auf der Seite des Brennerkabels, d.h. gegenüber von den Scharnieren der Brennertür montieren.**

❸ Den Stecker in die Brennerbuchse einstecken.

⚠ **Die Länge des Kabels so einstellen, dass der Stecker des Brennerkabels zum Öffnen der Brennertür herausgezogen werden muss.**

❹ Kabel befestigen. Das durchhängende Kabel zwischen die Isolierung und die Seitenplatte schieben.

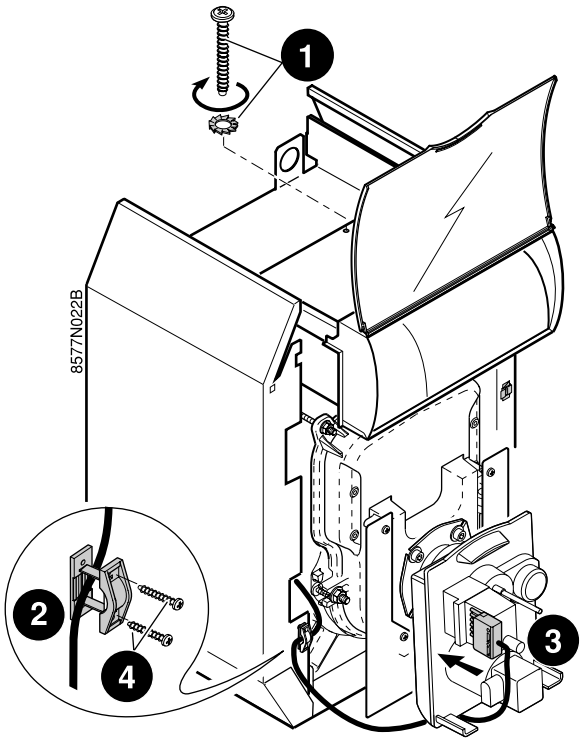

10 Montage der Fühler

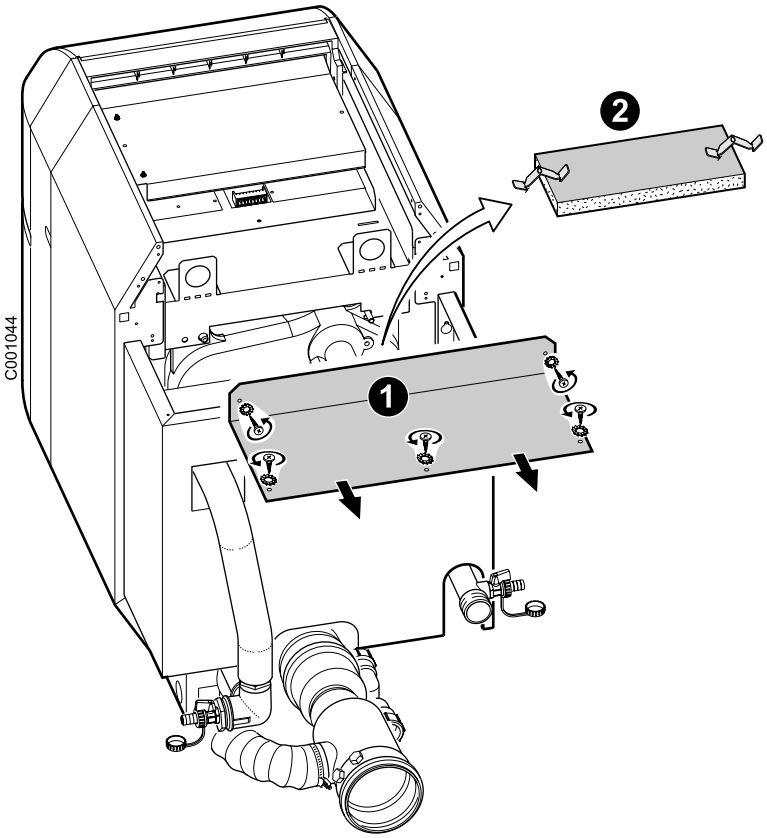

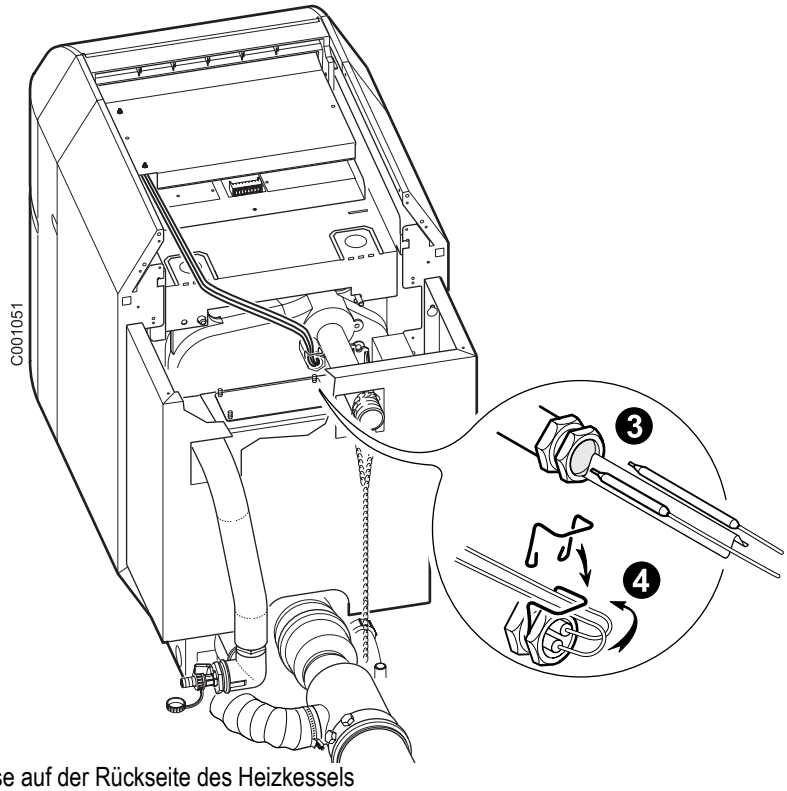

❸ Die Fühler in die Tauchhülse auf der Rückseite des Heizkessels einsetzen.

i Die Kontaktfeder verwenden

❹ Die Kabel mit Hilfe der Klammer der Tauchhülse fixieren.

▶ Montieren Sie alle Bauteile:

- Obere Isolierung
- Hintere Platte, oben

11 Anschluss des Abgasüberwachungsthermostats

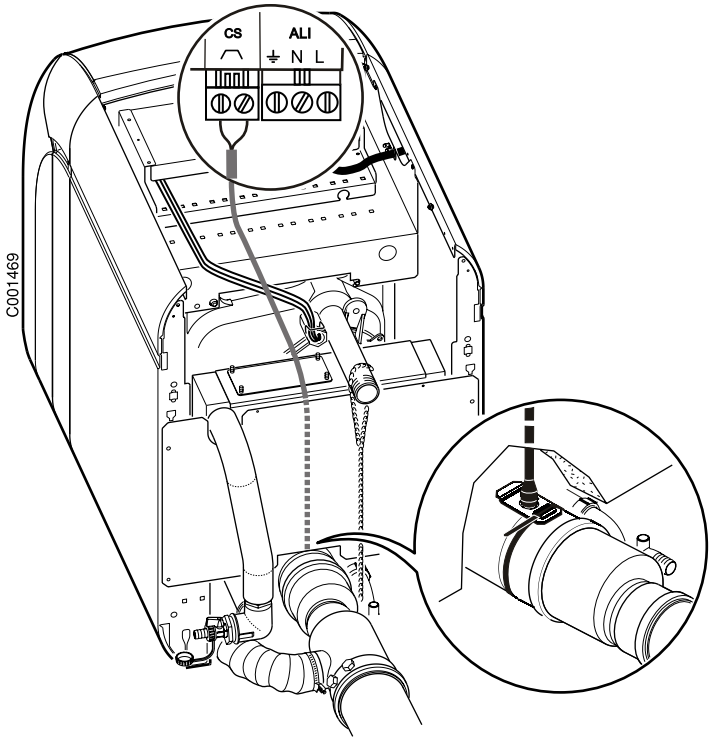

▶ Den Abgasüberwachungsthermostaten an den Sicherheitskontakt des Schaltfelds anschließen.

12 Montieren der vorderen Haube und der Abdeckhaube

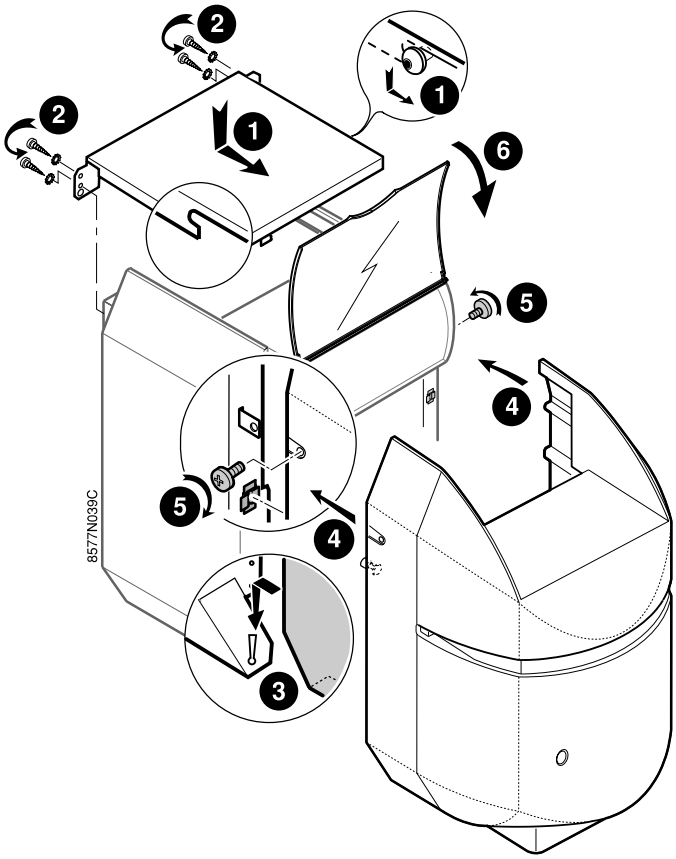

13 (nur PU 150 F Condens + OBC)

Montage der Kessel/Trinkwassererwärmer-Verrohrung.

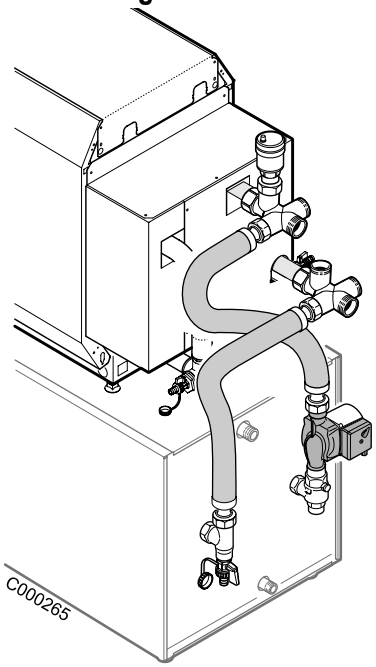

Siehe dem Bausatz beiliegende Bedienungsanleitung.

14 (nur PU 150 F Condens + OBC)

Montage des Warmwasserfühlers und TAS-Elektroanschluss

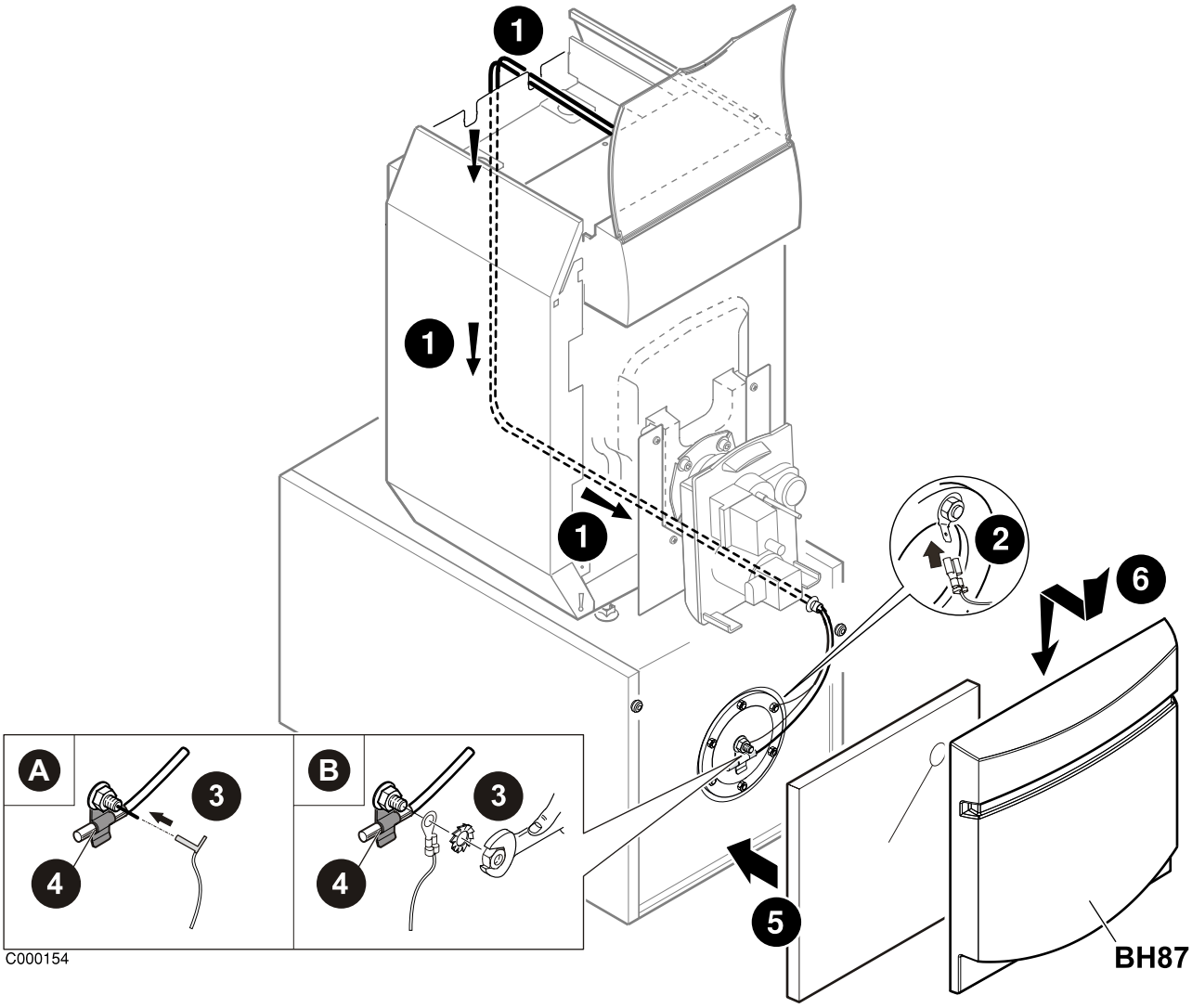

1 Kabel des Fühlers und der TAS-Anode durch das Führungsrohr des Trinkwassererwärmers schieben.

2 Den Clip an der auf dem Deckel angebrachten Lasche befestigen.

A: Version nach 01/02/2008:

3 Rohrkabelschuh des TAS-Anodenkabels auf kie TAS-Anoden-Klemme am Reinigunsdeckel anschliessen.

B: Version vor 01/02/2008:

3 Die Rundöse direkt auf dem Gewindestück der TAS-Anode positionieren. Die Rundöse mit Zahnscheibe und Mutter fixieren.

4 Den Warmwasserfühler in die dafür vorgesehene Befestigungslasche am Reinigungsdeckel des Speichers schieben. Elektroanschluss gemäß Anleitung des Schaltfeldes ausführen.

5 Wärmedämmung anbringen.

6 Die Frontplatte des Trinkwassererwärmers anbringen.

OERTLI THERMIQUE S.A.S.

www.oertli.fr

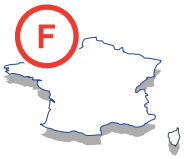

Direction des Ventes France
Z.I. de Vieux-Thann
2, avenue Josué Heilmann • B.P. 50018
F-68801 Thann Cedex
03 89 37 00 84
03 89 37 32 74

Assistance Technique PRO
03 89 37 69 32
03 89 37 69 33
03 89 37 69 34
03 89 37 69 35
assistance.technique@oertli.fr

OERTLI ROHLEDER WÄRMETECHNIK GmbH

www.oertli.de

Raiffeisenstraße 3
D-71696 MÖGLINGEN
07141 24 54 0
07141 24 54 88
info@oertli.de

OERTLI DISTRIBUTION BELGIQUE N.V. S.A.

www.oertli.be

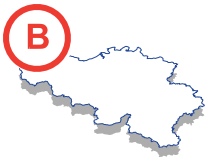

Park Ragheno
Dellingstraat 34
B-2800 MECHELEN
015 - 45 18 30
015 - 45 18 34
info@oertli.be

OERTLI SERVICE AG

ww.oertli-service.ch

Service technique
Technische Abteilung
Servizio tecnico

Bahnstraße 24
CH-8603 SCHWERZENBACH
01 806 41 41
01 806 41 00
info@oertli-service.ch

VESCAL S.A. • Systèmes de chauffage

www. heizen.ch

Service commercial
Verkaufsbüro
Servizio commerciale

Z.I. de la Veyre, St-Légier
CH-1800 VEVEY 1
021 943 02 22
021 943 02 33
info@vescal.ch

CE
1312

© Impressum

Alle technischen Daten im vorliegenden Dokument sowie die Zeichnungen und Schaltpläne verbleiben in unserem alleinigen Eigentum und dürfen ohne vorherige schriftliche Genehmigung nicht reproduziert werden.

Änderungen vorbehalten.

17/12/2007

300011252-001-C

OERTLI THERMIQUE S.A.S.
Z.I. de Vieux-Thann
2, avenue Josué Heilmann • B.P. 50018
F-68801 Thann Cedex